ООО «ТД «Автоматика»
www.td-automatika.ru
info@td-automatika.ru

Россия, 214020, г. Смоленск, ул. Шевченко, д. 86-Б
Тел/факс: (4812) 209-305, 209-306, 209-307, 209-308, 209-310, 209-311
Факс: (4812) 31-21-38, 31-35-06, 61-16-75, 62-10-28

ВАД-РСП коробка взрывозащищенная распределительная для осветительного оборудования

Взрывозащищенная коробка **ВАД-РСП** применяется в качестве распределительной коробки и/или элемента крепления для осветительного оборудования, устанавливаемого во взрывоопасных зонах.

Преимущества:
- Конструкция взрывозащищенной распределительной коробки удобна для транзитной прокладки кабеля.
- Малые габариты и вес.
- Удобный и быстрый доступ к клеммным зажимам.

Технические характеристики

Взрывозащищенная распределительная коробка	ВАД-РСП-A, B,C,D, E/	ВАД-РСП-F/	ВАД-РСП-G/
Вид взрывозащиты	1ExdIICT6	1ExdIICT6	1ExdIICT6
Материал корпуса	Алюминиевый сплав с порошковым напылением	Чугун с порошковым напылением	
Тип клеммы	Винтовой зажим	Винтовой зажим	
Клеммы	6 x (0,2-2,5)мм^2	4 x (0,2-2,5)мм^2	
Номинальное напряжение	до 380 В	до 380 В	
Номинальный ток	до 20А	до 20А	
Уровень защиты	IP65	IP65	
Температура окружающей среды	от -60℃ до + 55℃	от -60℃ до + 55℃	

Коробки данного класса имеют два типа корпуса:
- ВАД-РСП- A, B, C, D, E: круглый корпус имеет от 1 до 4 резьбовых отверстий в зависимости от выбранного типа коробки.
- ВАД-РСП-F, G: от круглого корпуса отходят три патрубка с внутренней резьбой. Два патрубка смещены от центра в сторону планки для крепления коробки на плоской поверхности, для облегчения транзитной прокладки кабеля. Третий патрубок имеет стопорный винт, используемый для предотвращения скручивания присоединяемой трубы или переходной муфты.

Внутри корпуса установлены клеммные зажимы. Внутри и снаружи коробки установлены болты заземления. Крышка коробки, вкручивается в корпус по резьбе.
Распределительные взрывозащищенные коробки типа F и G используются как составные части крепления светильников.

Структура условного обозначения

ВАД-РСП	-X1	/X2	-УХЛ1
			УХЛ1 – вид климатического исполнения соединительной коробки по ГОСТ 15150
		X2 – тип резьбы под кабельные ввода	
	X1 – тип распределительной коробки: A, B, C, D, E, F, G.		
ВАД-РСП – коробка распределительная взрывозащищенная			

Пример условного обозначения при заказе:
Взрывозащищенная коробка распределительная типа F, с видом взрывозащиты 1ExdIICT6, с двумя отверстиями M25x1,5, расположенными напротив друг друга и климатическим исполнением УХЛ1: ВАД-РСП-F/M25x1,5-УХЛ1

торговый дом АВТОМАТИКА

ООО «ТД «Автоматика»
www.td-automatika.ru
info@td-automatika.ru

Россия, 214020, г. Смоленск, ул. Шевченко, д. 86-Б
Тел/факс: (4812) 209-305, 209-306, 209-307, 209-308, 209-310, 209-311
Факс: (4812) 31-21-38, 31-35-06, 61-16-75, 62-10-28

Таблица критериев выбора

Тип	Схематическое изображение	Кол-во и тип резьбы	Тип материала	Масса
ВАД-РСП-А/	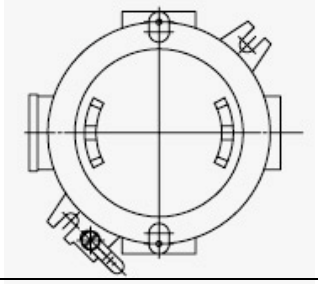	Одно отверстие с резьбой: М20х1.5 или М25х1.5	Алюминий	0.75
ВАД-РСП-В/	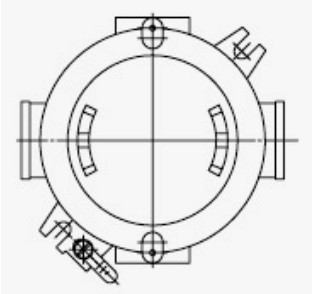	Два отверстия с резьбой: М20х1.5 или М25х1.5	Алюминий	0.8
ВАД-РСП-С/	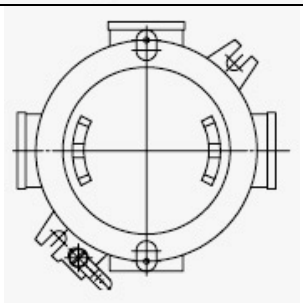	Три отверстия с резьбой: М20х1.5 или М25х1.5	Алюминий	0.85
ВАД-РСП-D/	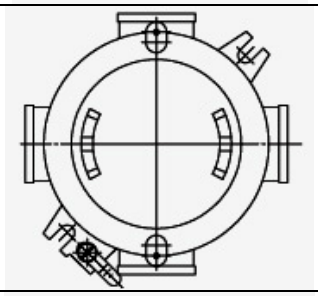	Четыре отверстия с резьбой: М20х1.5 или М25х1.5	Алюминий	0.9
ВАД-РСП-Е/	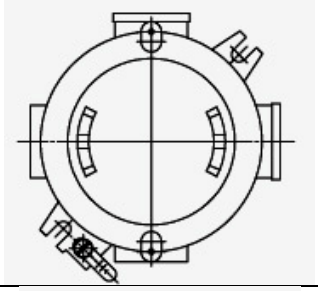	Два отверстия с резьбой: М20х1.5 или М25х1.5	Алюминий	0.8
ВАД-РСП-F/	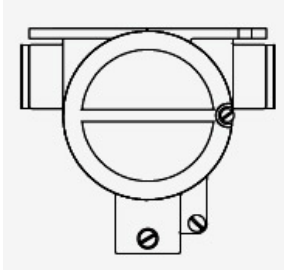	Два отверстия под кабельные ввода с резьбой: М25х1.5 и одним отверстием М25х1.5 под трубу	Алюминий	0.964кг
ВАД-РСП-G/		Два отверстия под кабельные ввода с резьбой: М25х1.5 и одним отверстием М25х1.5 под трубу	Чугун	2.166кг

Примечание: Взрывозащищенные распределительные коробки поставляются без кабельных вводов, но с заглушками. Необходимо дополнительно приобрести необходимые кабельные вводы Exd для установки.

ООО «ТД «Автоматика»
www.td-automatika.ru
info@td-automatika.ru

Россия, 214020, г. Смоленск, ул. Шевченко, д. 86-Б
Тел/факс: (4812) 209-305, 209-306, 209-307, 209-308, 209-310, 209-311
Факс: (4812) 31-21-38, 31-35-06, 61-16-75, 62-10-28

Название	Рисунок	Масса (кг)
Клеммы для подключения кабеля расположенные внутри ВАД-РСП типа A, B, C, D, E		0,1
Клеммы для подключения кабеля расположенные внутри ВАД-РСП типа F и G		0,1

Габаритные и установочные размеры: тип F и G

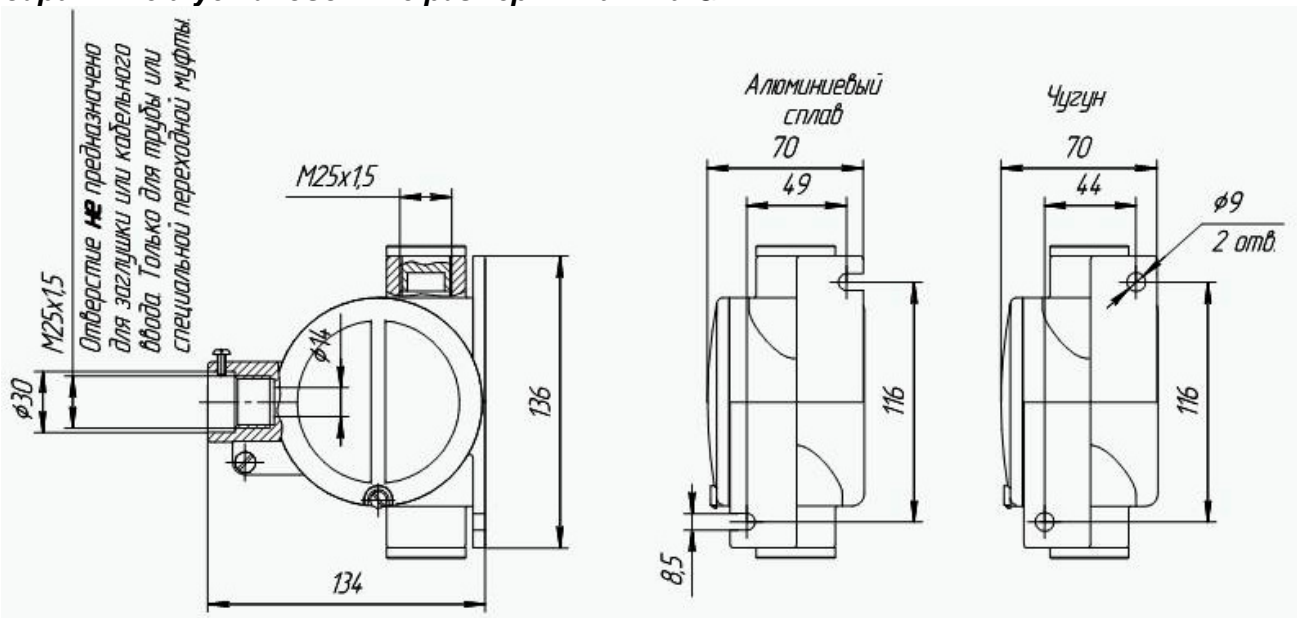

ВАД-РСП- F/	ВАД, ВАД61-125, ВАД81, ВСУ, ВЭЛАН11, ВЭЛАН21, ВЭЛАН32, ВЭЛАН91
ВАД-РСП- G/	ВАД-400, ВАД61-400
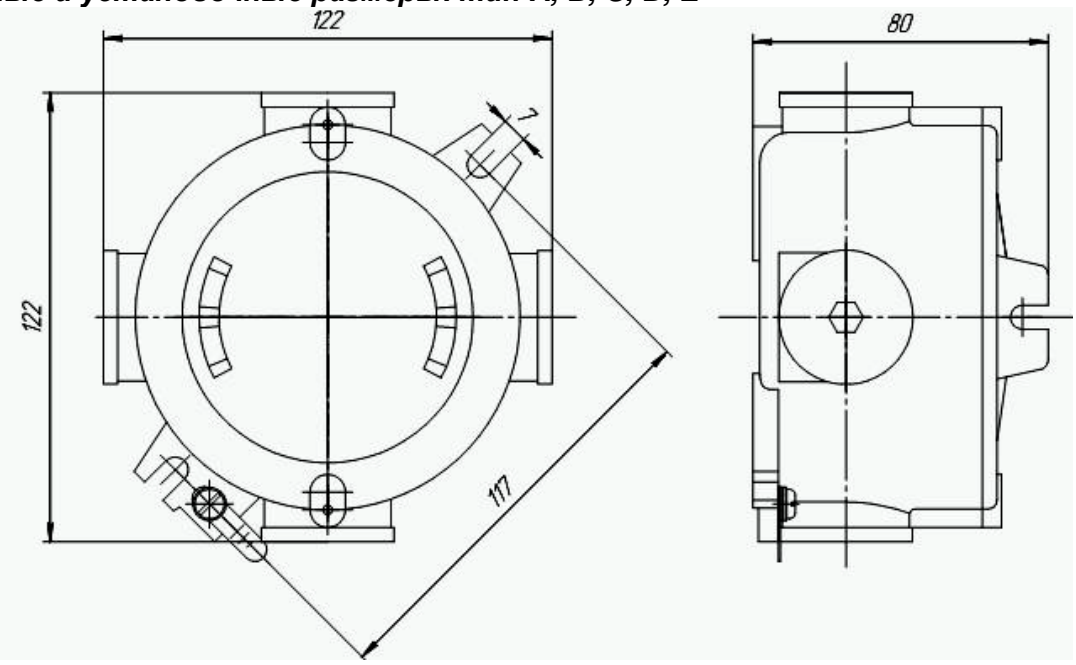
Габаритные и установочные размеры: тип A, B, C, D, E