торговый дом АВТОМАТИКА

ООО «ТД «Автоматика»
www.td-automatika.ru
info@td-automatika.ru

Россия, 214020, г. Смоленск, ул. Шевченко, д. 86-Б
Тел/факс: (4812) 209-305, 209-306, 209-307, 209-308, 209-310, 209-311
Факс: (4812) 31-21-38, 31-35-06, 61-16-75, 62-10-28

12ГР-41В громкоговоритель взрывозащищённый

Громкоговоритель рупорный взрывозащищенный 12ГР- 41В ТУ 6573-001-96875111-2007 предназначен для использования в качестве источника звука в системах производственно-технологической громкоговорящей связи, аварийного оповещения и озвучивания во взрывоопасных зонах 1 и 2 согласно ГОСТ Р51330.9-99 часть 10 и зонах класса В-1, В-1а, В-1б, В-1г в соответствии с главой 7.3 «Правил устройства электроустано-вок» (ПУЭ), где по условиям работы возможно образование взрывоопасных смесей, отнесенных к категориям IIA, IIB и группам Т1-Т6 по ГОСТ Р51330.11-99 часть 12, ГОСТ51330.13-99 и ГОСТ51330.16-99. Громкоговоритель может использоваться на морских судах.

Технические характеристики

Электрические и электроакустические параметры громкоговорителя должны соответствовать нормам, указанным ниже при нормальных климатических условиях.

Характеристики	Значения
Температура окружающего воздуха, ℃	25 ± 10
Относительная влажность, %	от 45 до 80
Атмосферное давление, кПа	от 84 до 106,7
Номинальное входное звуковое напряжение, В	120/30
Номинальное электрическое сопротивление, Ом	1150/75
Номинальная шумовая мощность, Вт	12
Максимальная шумовая мощность, Вт	18
Эффективный рабочий диапазон частот, ограниченный полем допусков + 6 дБ / -14 дБ от уровня среднего звукового давления в полосе частот 800-3150 Гц, Гц, не уже	400 - 4000
Уровень характеристической чувствительности в октавной полосе частот 800-3150 Гц, дБ не менее	102
Полный коэффициент гармонических искажений при номинальном входном звуковом напряжении, %, не более, на частотах, Гц:	
– от 630 до 1000	15
– от 1000 до 3000	10
– свыше 3000	7
Маркировка взрывозащиты	2ExmsIIT6 X по ГОСТ Р51330.0-99, ГОСТ Р51330.1-99, ГОСТ Р51330.17-99
Степень защиты оболочки	IP65
Климатическое исполнение	УХЛ1 по ГОСТ 15150-69
Степень опасности механических повреждений	X по ГОСТ Р51330.0-99
Масса громкоговорителя	3,4 кг
Драгоценные металлы в рупорном громкоговорителе	отсутствуют
Содержание цветных металлов, г:	
– латунь Л63	102,60

ООО «ТД «Автоматика»
www.td-automatika.ru
info@td-automatika.ru
Россия, 214020, г. Смоленск, ул. Шевченко, д. 86-Б
Тел/факс: (4812) 209-305, 209-306, 209-307, 209-308, 209-310, 209-311
Факс: (4812) 31-21-38, 31-35-06, 61-16-75, 62-10-28

– бронза БРОФ6,5	0,17
– олово	20,00
– медь	66,00

В состав комплекта входит:

1) громкоговоритель рупорный 12ГР-41В	1 шт.
2) паспорт	1 шт.
3) упаковка	1 шт. на 1 изделие
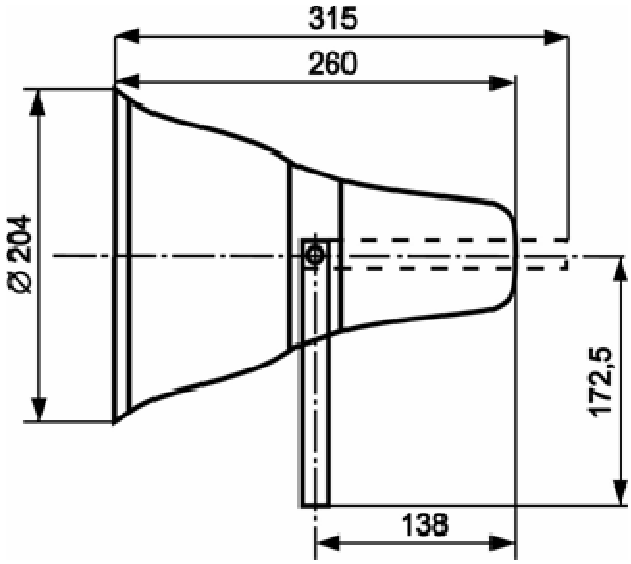
Габаритные размеры