ООО «ТД «Автоматика»
www.td-automatika.ru
info@td-automatika.ru

Россия, 214020, г. Смоленск, ул. Шевченко, д. 86-Б
Тел/факс: (4812) 209-305, 209-306, 209-307, 209-308, 209-310, 209-311
Факс: (4812) 31-21-38, 31-35-06, 61-16-75, 62-10-28

100ГР-32П-120В громкоговоритель рупорный

Громкоговоритель рупорный пылезащищенный **100ГР-32П 120 В** ИЦ3.847.069 предназначен для оповещения и озвучивания открытых пространств в условиях повышенного шума, а также цехов и площадок с повышенным содержанием в атмосфере силикатной, угольной и ферромагнитной пыли и химически активных веществ.

Электрические и электроакустические параметры громкоговорителя должны соответствовать нормам, указанным ниже при нормальных климатических условиях:
- диапазон температур окружающего воздуха от 15 до 35°С,
- относительная влажность от 45 до 80%,
- атмосферное давление от 84 до 106,7 кПа.

Технические характеристики

Наименование параметра, единицы измерения	Норма по ТУ
Номинальное входное звуковое напряжение, В	120/30
Номинальное электрическое сопротивление, Ом	6.9/140
Предельная шумовая мощность, Вт	100
Эффективный рабочий диапазон частот, ограниченный полем допусков +6дБ/-14дБ от уровня среднего звукового давления в полосе частот 800-3150 Гц, Гц, не уже	350-5700
Уровень характеристической чувствительности в полосе частот 800-3150 Гц, дБ не менее	108
Полный коэффициент гармонических искажений при номинальном входном звуковом напряжении, %, не более, на частотах, Гц - от 630 до 1000 - от 1000 до 3000 - свыше 3000	 15 10 7
Степень защиты оболочки	IP67
Климатическое исполнение	У1 по ГОСТ 15150-69
Масса громкоговорителя	5,2 кг

Драгоценные металлы в рупорном громкоговорителе отсутствуют.

Содержание цветных металлов:

латунь Л63	0,01026 кг
бронза БРОФ6,5	0,00017 кг

В состав комплекта входит:

1) громкоговоритель рупорный 100ГР-32П	1 шт.
2) паспорт	1 шт.
3) упаковка	1 шт. на 1 изделие

Громкоговоритель рупорный пылезащищенный 100ГР-32П обладает повышенной мощностью и надежностью.

Конструкция громкоговорителя предусматривает возможность крепления его на любую поверхность, для чего он снабжен поворотным устройством, состоящим из скоб.

торговый дом АВТОМАТИКА

ООО «ТД «Автоматика»
www.td-automatika.ru
info@td-automatika.ru

Россия, 214020, г. Смоленск, ул. Шевченко, д. 86-Б
Тел/факс: (4812) 209-305, 209-306, 209-307, 209-308, 209-310, 209-311
Факс: (4812) 31-21-38, 31-35-06, 61-16-75, 62-10-28

Габаритный чертеж громкоговорителя с размерами и размеры отверстий крепления на скобе

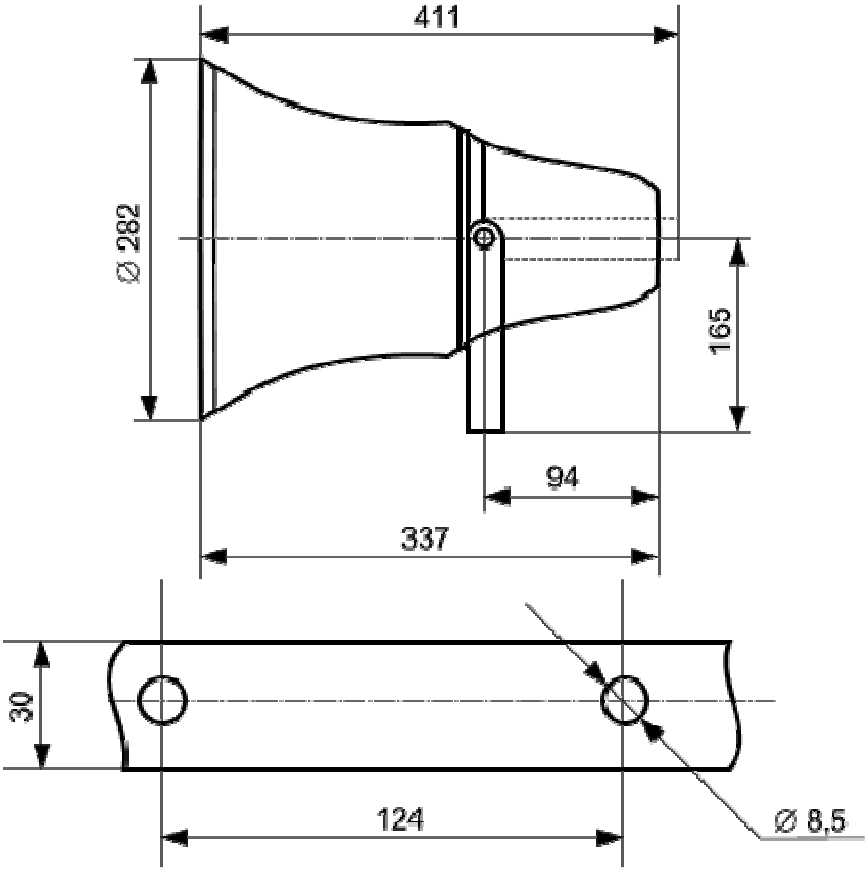

В основе работы громкоговорителя лежит преобразование электрической энергии в акустическую. Громкоговоритель выпускается для подключения к сети проводного вещания с номинальным напряжением 120В.

При подведению к громкоговорителю напряжения 30 В необходимо:

- отключить громкоговоритель от сети;
- отвернуть винт крепления кожуха и снять кожух;
- на трансформаторе провод, запаянный на контакт с надписью «120», отпаять и припаять к контакту «30» соответственно для напряжения 30В;
- установить кожух на место и закрепить винтом.

Принципиальная электрическая схема громкоговорителя

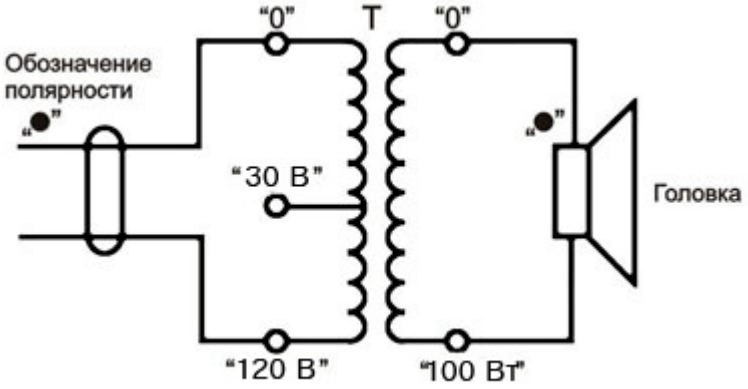

ООО «ТД «Автоматика»
www.td-automatika.ru
info@td-automatika.ru
Россия, 214020, г. Смоленск, ул. Шевченко, д. 86-Б
Тел/факс: (4812) 209-305, 209-306, 209-307, 209-308, 209-310, 209-311
Факс: (4812) 31-21-38, 31-35-06, 61-16-75, 62-10-28

Громкоговоритель должен устанавливаться в наиболее удобном эксплуатационном положении. Необходимый наклон громкоговорителя производится на месте установки электромонтажной организацией. Максимальный угол поворота громкоговорителя относительно горизонтальной оси вниз не более – 90°, вверх не более – 20°.

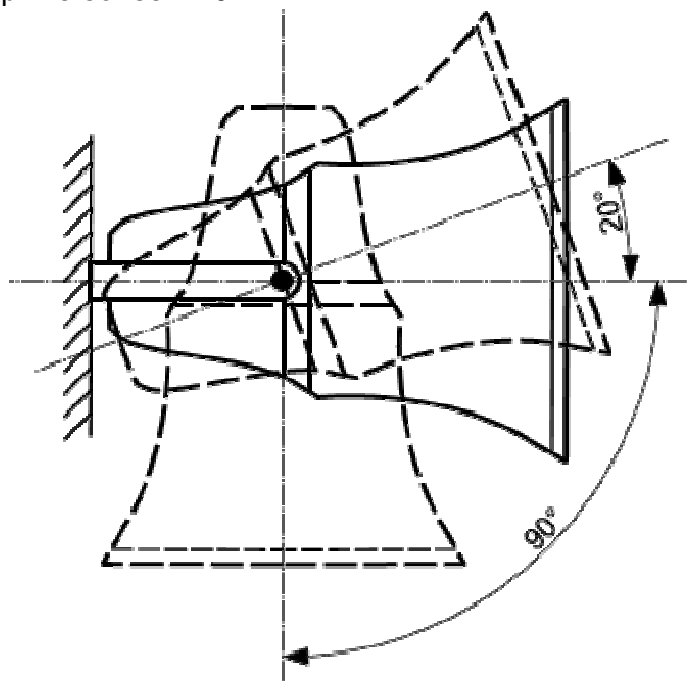

Полярность громкоговорителя отмечена краской на одном из выводов. При монтаже в одном помещении или на одной площадке двух или более громкоговорителей необходимо соблюдать полярность их включения.