торговый дом АВТОМАТИКА

ООО «ТД «Автоматика»
www.td-automatika.ru
info@td-automatika.ru

Россия, 214020, г. Смоленск, ул. Шевченко, д. 86-Б
Тел/факс: (4812) 209-305, 209-306, 209-307, 209-308, 209-310, 209-311
Факс: (4812) 31-21-38, 31-35-06, 61-16-75, 62-10-28

DRAINBOX-300(-600) насосные установки канализационные

«DRAINBOX-300(-600)» - компактные канализационные насосные установки, которые предназначаются для отвода сточных дождевых вод, фекальных стоков и жидких бытовых отходов. Для контроля уровня жидкости емкость насоса укомплектована внутренней обвязкой для установки насоса и поплавками.

Канализационные насосные установки «DRAINBOX-300(-600)» применяются в частных домах, дачах, коттеджах, кемпингах, ярмарках, гостиницах, ресторанах, барах, спортивных сооружениях, прачечных, школах, и.т.д.

Модели

1. Drainbox 300 (один резервуар) способен обеспечить от 1 до 3 коттеджей.
2. Drainbox 600 (два резервуара) способен обеспечить от 1 до 3 коттеджей.

Технические характеристики

Характеристики	Значения
Материал резервуара	Полиэтилен повышенной прочности
Толщина стенки бака	6 мм
Полезный объем (вместимость)	236.2 литра (Модель 300)
Вес (без насоса)	20 кг
Температура жидкости	до 40 гр.С
Вентиляционный патрубок	Ø 63
Отверстия для подвода стоков	9 отверстий под Ø 110 мм
Сливное отверстие	2"
Две точки крепления установки	Ø 22 мм
Две боковых ручки для удобства транспортировки	есть
Комплектующие:	
- манжета Ø 63	1 шт
- манжета Ø 110	1 шт
- анкерный болт	2 шт
- шайба	2 шт

торговый дом АВТОМАТИКА

ООО «ТД «Автоматика»
www.td-automatika.ru
info@td-automatika.ru

Россия, 214020, г. Смоленск, ул. Шевченко, д. 86-Б
Тел/факс: (4812) 209-305, 209-306, 209-307, 209-308, 209-310, 209-311
Факс: (4812) 31-21-38, 31-35-06, 61-16-75, 62-10-28

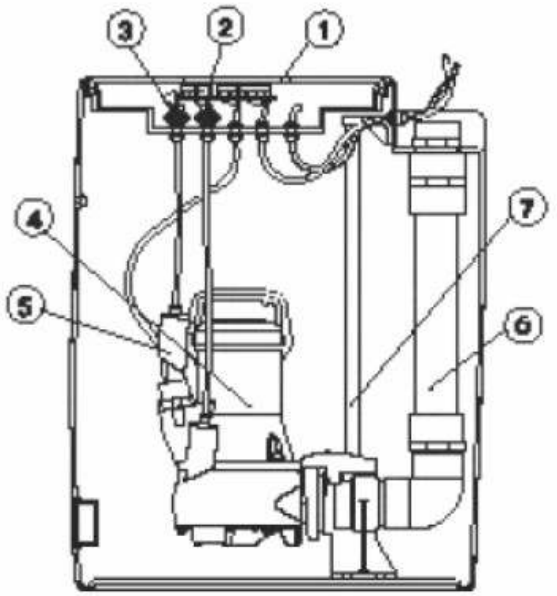

1 Крышка
2 Клеммная коробка
3 Датчик давления
4 Насос
5 Датчик уровня
6 Напорный трубопровод
7 Подъемный механизм

Варианты комплектации установок с насосами:

Модель установки	Подача м3/час max	Напор м. max	Кол-во насосов	Тип насоса	Вольт	Шкаф управления	Наличие обратного клапана	Напорный патрубок ёмкости
ESPA DRAINBOX ОБЪЁМОМ 300 ЛИТРОВ								
DRAINBOX 300 800M A TP (с насосом)	15	8	1	VIGILEX 600 MA	230	Тип 1	есть	2"
DRAINBOX 300 1200M D TP FL (без насоса)	8,6	21	1	VIGICOR 150M / VIGICOR 150M A*	230	Тип 1	есть	2"
DRAINBOX 300 1400M TP KE FL (без насоса)	28,3	13,7	1	DRAINEX 201M / DRAINEX 201MA*	230	Тип 1		2 3 /4"
	11	19,5	1	DRAINCOR 180M / DRAINCOR 180MA*	230	Тип 1		2 3 /4"
DRAINBOX 300 1400 TP KE FL (без насоса)	28,3	13,7	1	DRAINEX 201	400	Тип 2		2 3 /4"
	17,5	22	1	DRAINCOR 200	400	Тип 2		2 3 /4"
ESPA DRAINBOX ОБЪЁМОМ 600 ЛИТРОВ								
DRAINBOX 600 1400M TP KE FL (без насоса)	56,6	13,7	2	DRAINEX 201M / DRAINEX 201MA*	230	Тип 3		2 3 /4"
	22	19,5	2	DRAINCOR 180M / DRAINCOR 180MA*	230	Тип 3		2 3 /4"
DRAINBOX 600 1400 TP KE FL (без насоса)	56,6	13,7	2	DRAINEX 201	400	Тип 3		2 3 /4"
	35	22	2	DRAINCOR 200	400	Тип 3		2 3 /4"
DRAINBOX 600 1500M TP KE FL (без насоса)	77	10	2	DRAINEX 301M / DRAINEX 301MA*	230	Тип 3		2 3 /4"
DRAINBOX 600 1500 TP KE FL (без насоса)	77	10	2	DRAINEX 301	400	Тип 3		2 3 /4"

* в случае использования насоса с поплавковым выключателем (маркировки MA) - поплавок должен быть зафиксирован в верхнем положении

Тип 1 : Электрическая коробка (ПЗУ) с вилкой, выключателем, звуковой сигнализацией, кабелем 10 метров (для однофазного насоса)

Тип 2 : Шкаф управления с выключателем, звуковой сигнализацией, кабелем 10 метров (для трехфазного насоса)

Тип 3 : Шкаф управления с программатором (обеспечивающим реверсную самоочистку насоса), звуковой сигнализацией, кабелем 10 метров (для двух однофазных или трехфазных насосов)

M : Однофазная установка
TP : Расположение патрубка сверху
A : Контроль уровня поплавковым выключателем
KE : Наличие подъемного устройства для нососа
FL : Ёмкость без насоса