ООО «ТД «Автоматика»
www.td-automatika.ru
info@td-automatika.ru

Россия, 214020, г. Смоленск, ул. Шевченко, д. 86-Б
Тел/факс: (4812) 209-305, 209-306, 209-307, 209-308, 209-310, 209-311
Факс: (4812) 31-21-38, 31-35-06, 61-16-75, 62-10-28

ВК-3М1 компрессор водокольцевой 11 кВт

Компрессор водокольцевой **ВК-3М1** обеспечивает создание небольшого избыточного давления в закрытых аппаратах.

Компрессор водокольцевой ВК-3М1 может эксплуатироваться в химической, пищевой, целлюлозно-бумажной, нефтяной, газовой и других отраслях промышленности.

Технические характеристики

Производительность, приведенная к условиям всасывания, $м^3/с$ ($м^3/мин$)	0,0508(3,05)± 10%
Давление начальное, номинальное, абс., МПа ($кгс/см^2$)	0,1 (1,0)
Давление конечное, номинальное, абс., МПа ($кгс/см^2$)	0,15(1,5)
Мощность электродвигателя, кВт	11,0
Частота вращения синхронная, С-1(об/мин)	25 (1500)
Мощность, потребляемая при номинальной производительности, кВт	5,55±10%
Количество воды подаваемой в насос, не более, $м^3/с$ (л/мин)	0,133x10-3 (8)
Масса насоса вакуумного, кг	264
Температура газа начальная, номинальная, не более, К (°С)	293(20)
Температура, поступающей в насос воды, номинальная. К (°С)	288(15)

Габаритный чертеж

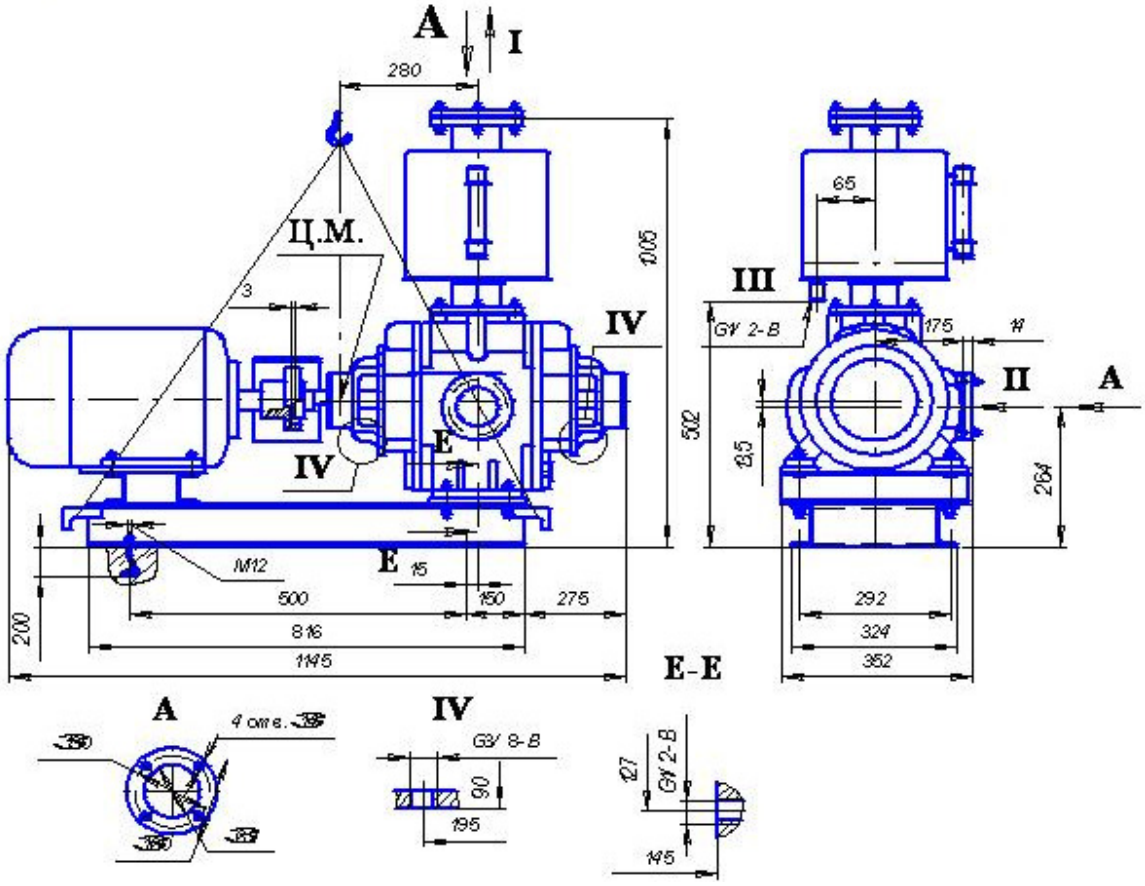

I - нагнетание; II - всасывание; III - отвод воды; Е-Е - подвод воды; V- слив воды из сальников; размеры 195, 127, 145 ,90, 15 даны от оси машины; Ц.М. - центр масс