ООО «ТД «Автоматика»
www.td-automatika.ru
sales@td-automatika.ru

Россия, 214020, г. Смоленск, ул. Шевченко, д. 86-Б
Тел/факс: (4812) 209-305, 209-306, 209-307, 209-308, 209-310, 209-311
Факс: (4812) 31-21-38, 31-35-06, 61-16-75, 62-10-28

УСИКПСТ-Р устройство сопряжения ИКП с системой телеметрии с расширенным диапазоном питающего напряжения

Устройство УСИКПСТ-Р предназначено для обслуживания индикатора коррозионных процессов. Устройство позволяет реализовать дистанционный контроль скорости и глубины коррозии защищаемых подземных металлических сооружений.

Устройство сопряжения индикатора коррозионных процессов с системой телеметрии позволяет оперативно отслеживать коррозионное состояние объекта с выводом данных о коррозии в диспетчерский пункт.

Области применения

Предприятия газовой, нефтяной, химической, энергетической, и других отраслей, эксплуатирующие подземные металлические коммуникации и сооружения, а также осуществляющие строительство подземных металлических объектов.

Функциональные возможности УСИКПСТ-Р:

– Сканирование состояния не менее 8 элементов индикации ИКП.
– Фиксация информации во внутренней энергонезависимой памяти ИКП о текущем состоянии элементов индикации.
– Расчет общей глубины и скорости коррозии.
– Обмен информацией с системой телеметрии по спецификации интерфейса RS-485 в соответствии с протоколом ModBus ASCII и RTU.

Технические характеристики

Наименование	Значение
Диапазон питающего напряжения	7 - 30 В
Потребляемая мощность	не более 0,5 Вт
Время установления рабочего режима с момента включения питания	не более 2 сек
Время обработки запроса системы телеметрии	не более 1 сек
Максимальное количество сканируемых элементов индикации ИКП	8
Коммуникационный порт	RS-485
Протокол обмена	ModBus ASCII, RTU
Скорость обмена	1200, 2400, 4800, 9600, 19200, 57600 бит/сек
Адрес устройства	1…247
Конфигурирование устройства по интерфейсу RS-485	+
Гальваническая развязка между RS-485 и ИКП	+
Гальваническая развязка между RS-485 и линией внешнего питания	-
Температура окружающего воздух	-40…+55°С
Относительная влажность воздуха при +35°С	до 98%
Средняя наработка на отказ	не менее 40 000 ч
Срок службы	не менее 15 лет
Габаритные размеры	не более 80х55х120 мм
Масса	не более 250 г

Схема установки

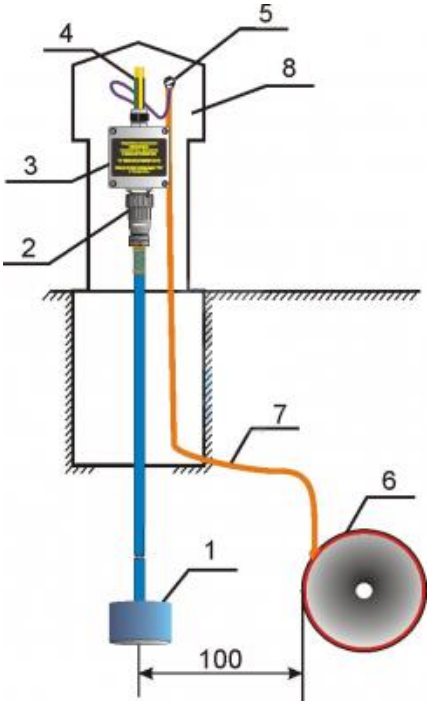

1 - Индикатор коррозионных процессов (ИКП)
2 - Разъём ИКП
3 - Устройство сопряжения ИКП с системой телеметрии
4 - Выводы для соединения с системой телеметрии
5 - Провод с клеммой для подключения к трубопроводу
6 - Трубопровод (подземное сооружение)
7 - Проводник (полоса от трубопровода)
8 - Контрольно-измерительный пункт

Схема подключения

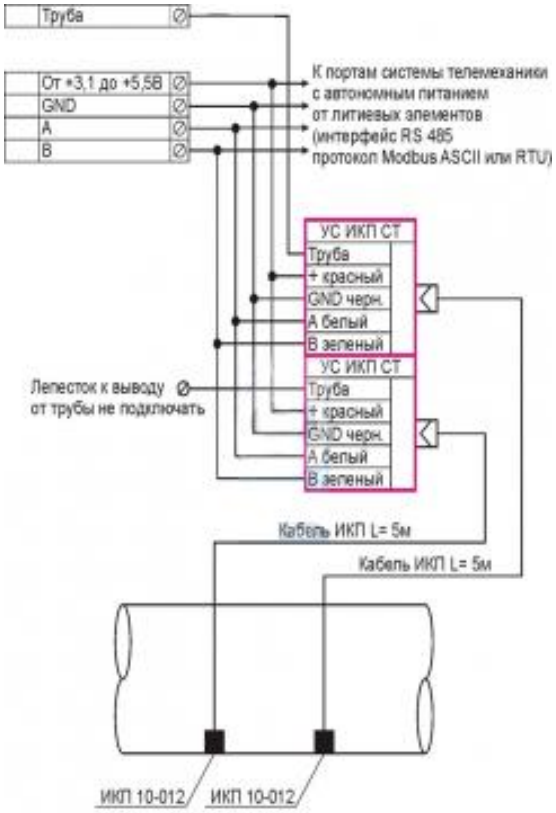

Типовая схема подключения ИКП
для обмена информацией по системе телемеханики
с автономным питанием от литиевых элементов (например УДК КИП)

ООО «ТД «Автоматика»
www.td-automatika.ru
sales@td-automatika.ru

Россия, 214020, г. Смоленск, ул. Шевченко, д. 86-Б
Тел/факс: (4812) 209-305, 209-306, 209-307, 209-308, 209-310, 209-311
Факс: (4812) 31-21-38, 31-35-06, 61-16-75, 62-10-28

Пример записи при заказе УСИКПСТ-Р

Для поставок по России:

Устройство сопряжения ИКП с системой телеметрии с расширенным диапазоном питающего напряжения (УС ИКП СТ-Р) ТУ 3435-009-51996521-2010

Для поставок на экспорт:

Устройство сопряжения ИКП с системой телеметрии с расширенным диапазоном питающего напряжения (УС ИКП СТ-Р), Экспорт.