ООО «ТД «Автоматика»
www.td-automatika.ru
info@td-automatika.ru

Россия, 214020, г. Смоленск, ул. Шевченко, д. 86-Б
Тел/факс: (4812) 209-305, 209-306, 209-307, 209-308, 209-310, 209-311
Факс: (4812) 31-21-38, 31-35-06, 61-16-75, 62-10-28

MULTI насосы центробежные вертикальные многоступенчатые

Насосы «MULTI» - центробежные вертикальные многоступенчатые насосы, которые предназначаются для подачи чистой воды, без содержания механических и абразивных примесей и длинноволокнистых включений.

Насосы «MULTI» применяются:
- в системах повышения давления;
- в системах пожаротушения;
- в системах городского бытового водоснабжения;
- в промышленных циркуляционных системах.

Технические характеристики

Характеристики	Multi 25	Multi 35N	Multi 55N
Подача, max	5,5 м^3/час	10,8 м^3/час	18,5 м^3/час
Напор, max	67 м	144 м	94 м
Потребляемая мощность, P1	от 0,9 до 1,4 кВт	от 1,4 до 4,9 кВт	от 2,1 до 4,9 кВт
Исполнение по току: Напряжение / частота	однофазное: 1~220240В / 50Гц для насосов с маркировкой M и MN трехфазное: 3~380420В / 50Гц для насосов без маркировки M и MN		
Номинальные обороты двигателя	2900 об./мин.		
Степень защиты / класс изоляции	IP 44 / F		
Режим работы мотора	S1		
Встроенная тепловая защита	во всех однофазных насосах		
Охлаждение мотора	внешнее за счет вентилятора		
Температура перекачиваемой жидкости / окружающего воздуха, max	35/40 °C		
Давление, выдерживаемое корпусом, max	10 bar	16 bar	16 bar
Материалы			
Корпуса насоса	нерж. сталь AISI 304		
Корпус двигателя	алюминий L2521		
Рабочие колеса	нерж. сталь AISI 304		
Диффузоры	армированный технополимер		
Вал	нерж. сталь AISI 420	модель 35 3, 35 4, 35 5, 35 6; нерж. сталь AISI 303 модель 35 8, 35 10 нерж. сталь AISI 420	модель 55 4; 55 3 нерж. сталь AISI 303 модель 55 6, 55 7 нерж. сталь AISI 420
Тип уплотнения вала, материалы	торцевое, графитоалюминиевое		
Фланцы	чугун		
Комплектация	ответные фланцы с внутренней резьбой (согласно DIN 2558)		
Дополнительное оборудова-	PROTEC (раздел Принадлежности)		

ООО «ТД «Автоматика»
www.td-automatika.ru
info@td-automatika.ru

Россия, 214020, г. Смоленск, ул. Шевченко, д. 86-Б
Тел/факс: (4812) 209-305, 209-306, 209-307, 209-308, 209-310, 209-311
Факс: (4812) 31-21-38, 31-35-06, 61-16-75, 62-10-28

ние	

Допустимое давление на входе, max:

MULTI 25 3	6 bar				
MULTI 25 4	4, 3 bar	MULTI 35 5	9 bar	MULTI 55 3	12,2 bar
MULTI 25 5	3, 5 bar	MULTI 35 6	7,6 bar	MULTI 55 4	10,8 bar
MULTI 35 3	11,7 bar	MULTI 35 8	4,3 bar	MULTI 55 6	8 bar
MULTI 35 4	10,3 bar	MULTI 35 10	1,6 bar	MULTI 55 7	6,6 bar

Чертеж

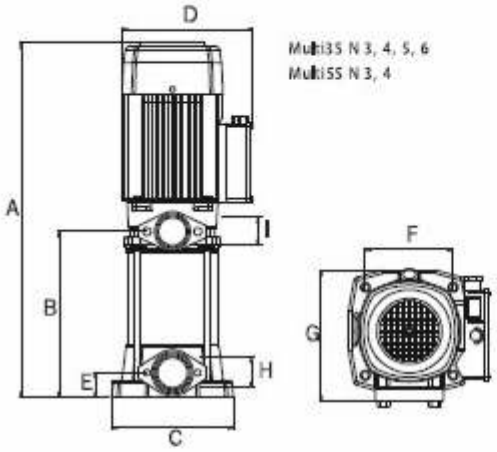

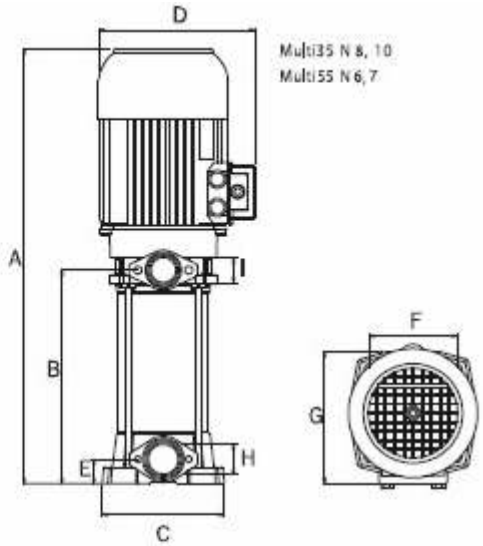

	A	B	C	D	E	F	G	H	I	Kg
Multi35 N 3	487	201,5	184	203	37	133	201	1 1/4"	1 1/4"	20,2/20
Multi35 N 4	511,5	226	184	203	37	133	201	1 1/4"	1 1/4"	22,4/20,4
Multi35 N 5	536	250,5	184	203	37	133	201	1 1/4"	1 1/4"	25,1/22,7
Multi35 N 6	561	275	184	203	37	133	201	1 1/4"	1 1/4"	25,7
Multi35 N 8	657,5	323	184	233	37	133	201	1 1/4"	1 1/4"	32,6
Multi35 N 10	707,5	373	184	233	37	133	201	1 1/4"	1 1/4"	39,4

	A	B	C	D	E	F	G	H	I	Kg
Multi55 3 N	531	245	184	203	37	133	201	1 1/4"	1 1/4"	23,3
Multi55 3M N	571	285	184	203	37	133	201	1 1/4"	1 1/4"	25,7
Multi55 4 N	571	285	184	203	37	133	201	1 1/4"	1 1/4"	26,6
Multi55 6 N	696	362	184	203	37	133	201	1 1/4"	1 1/4"	35,4
Multi55 7 N	736	402	184	203	37	133	201	1 1/4"	1 1/4"	39,7